# Scarico cantina universale Plus vert., nera, Chiusura antiodore, Imperm.

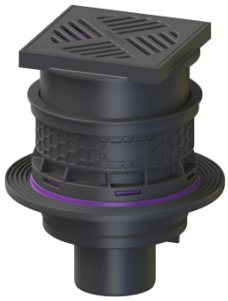

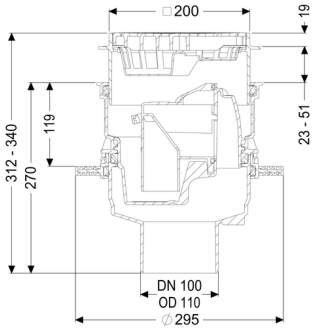


## Informazioni sull'articolo

Cod. Art.: 29131
GTIN (EAN): 4026092096895
Gruppo di prezzo: 10

## Descrizione

Lo scarico per cantina Universale Plus in materiale plastico viene utilizzato per il drenaggio delle acque di scarico non contenenti sostanze fecali ed è dotato di una chiusura antiodore estraibile e di un cestello raccolta fanghi. Copertura protettiva per la posa inclusa.

Lo scarico è impermeabile alla pressione idrica fino a 0,6 bar (MFPA Leipzig) e al radon (IAF Radioökologie GmbH).

| | |
|---|---|
| Tipo di acque di scarico: | acque di scarico senza sostanze fecali |
| Situazione di installazione: | all'interno degli edifici – installazione nel pavimento |

### Versione:

| | |
|---|---|
| Chiusura antiodore: | incluso |

### Caratteristiche generali:

| | |
|---|---|
| Larghezza nominale (DN): | 100 |
| Colore: | nero |
| Norma: | EN 1253 |

### Dimensioni:

| | |
|---|---|
| Altezza: | 270 mm |
| Dimensione di installazione – lunghezza: | 310 mm |
| Dimensione di installazione – larghezza: | 310 mm |
| Diametro: | 295 mm |

### Contenitore:

| | |
|---|---|
| Larghezza nominale (DN) dell'uscita: | 100 |
| Larghezza nominale (DA) della uscita: | 110 |
| Profondità di posa: | 293 - 350 mm |

### Corpo base:

| | |
|---|---|
| Tipo di bocchettone: | verticale |
| Tipo di regolazione in altezza: | rialzo telescopico |
| Gamma di regolazione: | 23 - 80 mm |

### Caratteristiche di copertura:

| | |
|---|---|
| Tipo di copertura: | Griglia a feritoia |
| Materiale della copertura : | Materiale plastico |
| Colore della copertura: | nero |
| Classe di carico: | K 3 (EN 1253-1) |
| Lunghezza: | 200 mm |
| Larghezza: | 200 mm |
| Altezza: | 25 mm |
| Cestello di raccolta fanghi: | sì |
| Capacità di scarico (l/s) con 10 mm di accumulo di acqua: | 1,4 l/s |
| Capacità di scarico (l/s) con 20 mm di accumulo di acqua: | 2,5 l/s |